Lorrmatec

40 rue Marcel Brot - 54000 NANCY
03.72.47.21.54
87 avenue de Thionville - 57140 WOIPPY
03.72.47.21.57

# Lève poutre - TELIP LPH600

## Caractéristiques :

- Charge maximale d'utilisation : 600 kg
- En cas d'utilisation de deux lève poutres : 1200 kg
- Hauteur de levage 85 cm à 300 cm
- Dimensions du plateau (L x l x H) : 360 x 220 x 110 mm
- Encombrement (LxlxH) : 1811 x 784 x 1190 à 2750 mm
- Encombrement plié (LxlxH) : 1707 x 784 x 633 mm
- Diamètre de roues : 150 mm
- Poids à vide : 130 kg

## Plan d'encombrement :

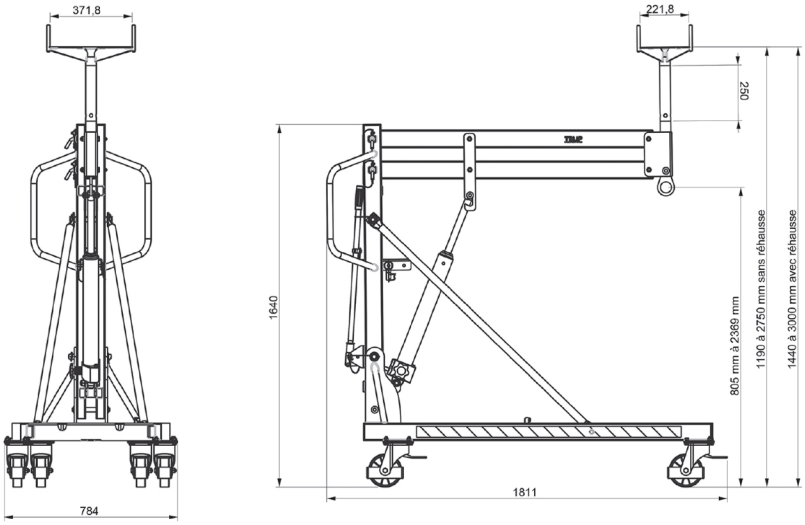


*Le **lève poutre hydraulique LPH 600** peut être utilisé pour le levage de poutres mais aussi pour le levage et la manutention de toutes autres charges.*

- *Robuste*
- *Maniable*
- *Ergonomique*
- *Entièrement démontable pour être transporté*
- *Vitesse de descente ajustable manuellement*

## En position pliée :

## Utilisations :

- *Manutention et levage de poutre*